Siemens Køle-/fryseskab KG36EAICA

EAN 4242003868928 · Mål i mm

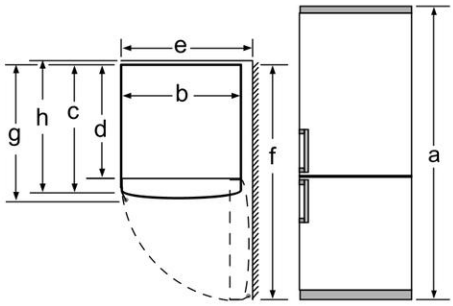

Apparatnavn	a	b	c	d	e	f	g	h
KGV33 (integr. greb)	1760	600	650	580	600	1200	650	690
KGV33 (eksternt greb)	1760	600	650	580	640	1200	690	690
KGV36 / KGE36 (integr. greb)	1860	600	650	580	600	1200	650	690
KGV36 / KGE36 (eksternt greb)	1860	600	650	580	640	1200	690	690

	Beskrivelse
a	Højde
b	Bredde
c	Dybde ved lukket dør uden greb og uden fleksibelt afstandsstykke
d	Skabsdybde uden fleksibelt afstandsstykke
e	Bredde ved 90° åbnet dør
f	Dybde ved åbnet dør uden greb uden fleksibelt afstandsstykke
g	Dybde ved lukket dør med greb og uden fleksibelt afstandsstykke
h	Dybde ved lukket dør uden greb med fleksibelt afstandsstykke

Mål i mm