Siemens Køle-/fryseskab KG39EAWCA

EAN 4242003868911 · Mål i mm

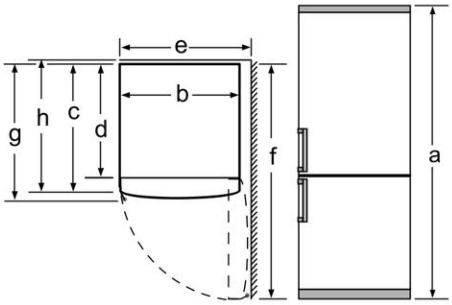

Apparatnavn	a	b	c	d	e	f	g	h
KGV39 / KGE39 (integr. greb)	2010	600	650	580	600	1200	650	690
KGV39 / KGE39 (eksternt greb)	2010	600	650	580	640	1200	690	690
KGE49 (integr. greb)	2010	700	650	580	700	1300	650	690
KGE49 (eksternt greb)	2010	700	650	580	740	1300	690	690

	Beskrivelse
a	Højde
b	Bredde
c	Dybde ved lukket dør uden greb og uden fleksibelt afstandsstykke
d	Skabsdybde uden fleksibelt afstandsstykke
e	Bredde ved 90° åbnet dør
f	Dybde ved åbnet dør uden greb uden fleksibelt afstandsstykke
g	Dybde ved lukket dør med greb og uden fleksibelt afstandsstykke
h	Dybde ved lukket dør uden greb med fleksibelt afstandsstykke

Mål i mm